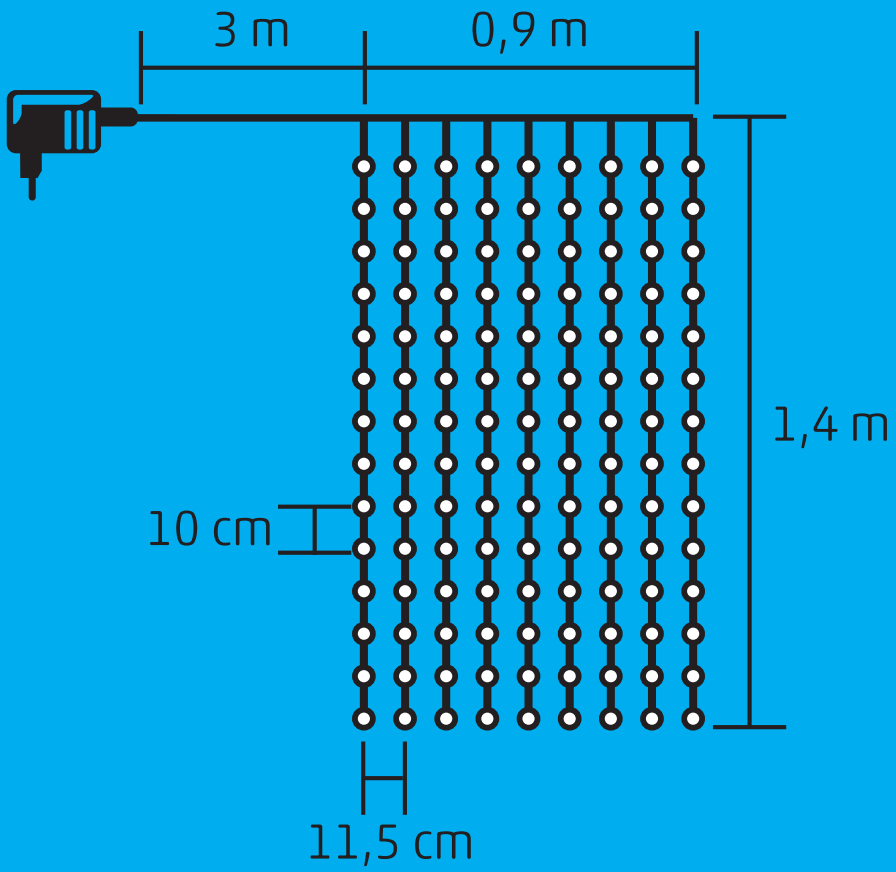
3 m
0,9 m
1,4 m
10 cm
11,5 cm